Приспособление для торцевой обработки кареточной трубы (BSA и ITAL)

1699

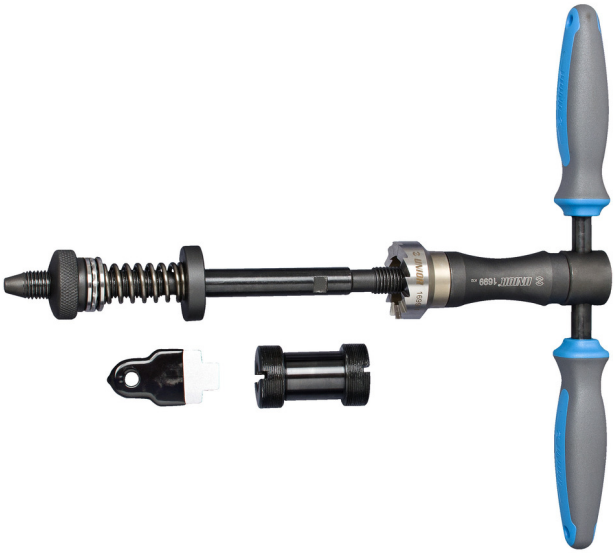

Профили

Описание товара

- Простой в использовании инструмент.
- Инструмент используется для восстановления или подготовки поверхности кареточной трубы
- Рукоятка с магнитным фиксатором облегчает сборку инструмента
- эргономичная двухкомпонентная рукоятка повышенного режима работы
- Инструмент прецизионного изготовления
- Направляющую для установки приспособления для торцевой обработки (цекования) кареточной трубы BSA 1699.4BSA с ключом 1699.5/4P.

Набор содержит:

- Рукоятку развёртки с магнитным фиксатором 1695.1/4BI или 1695.1/4BIUS
- Раму приспособления для торцевой обработки (цекования) кареточной трубы BSA и ITA 1699.2/4
- Фрезу (цековку) 1699.1
- Направляющую для установки приспособления для торцевой обработки (цекования) кареточной трубы BSA 1699.4BSA с ключом 1699.5/4P

Дополнительная комплектация:

- Направляющая для установки приспособления для торцевой обработки (цекования) кареточной трубы ITA 1699.4ITA

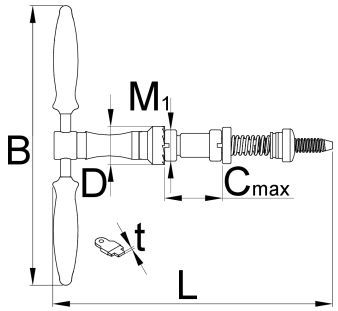

Наименование товара	SKU	Артикул	Размеры	Количество
Приспособление для торцевой обработки кареточной трубы (BSA и ITAL)	626476	1699		4
Фреза для арт. 1699		1699.1		1
Рама приспособления для торцевой обработки (цекования) кареточной трубы BSA и ITA		1699.2/4		1
Направляющая для установки приспособления для торцевой обработки (цекования) кареточной трубы BSA		1699.4BSA		1
Ключ для установки направляющей для приспособления 1699		1699.5/4P		1

* Изображения продуктов носят демонстрационный характер. Все размеры указаны в миллиметрах, вес в граммах.

Аксессуары

Сменные метчики ITAL

Переходник для метчиков ITAL

Запасные детали

Фреза для арт. 1699

Рама приспособления для торцевой обработки (цекования) кареточной трубы BSA и ITA

Направляющая для установки приспособления для торцевой обработки (цекования) кареточной трубы BSA

Ключ для установки направляющей для приспособления 1699