Tretlager-Fräser (BSA und ITAL)

1699

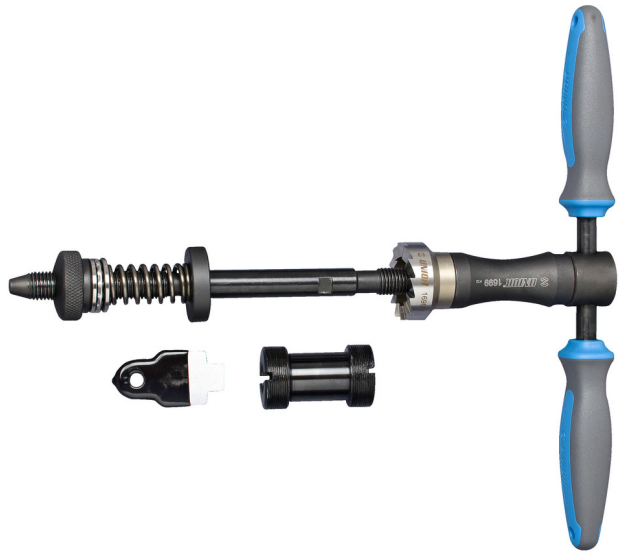

Profile

Produkteigenschaften

- Einfache Bedienung
- Werkzeug für Reparatur von Lenklagerschalen Rändern, womit die optimale Anpassung des Lenklagers in das Radrahmen ermöglicht wird und versichert, dass die linke und die rechte Seite gleichmäßig und parallel bearbeitet sind
- Einfaches Zusammenbau des Werkzeuges mit Magnetgriff
- Zwei-Komponenten-Griff
- Präzise Bearbeitung
- Führung für Fräser Rahmen BSA 1699.4BSA mit Werkzeug für Anziehung 1699.5/4P

Set beinhaltet:

- Magnetische Griffaufnahme
- Fräser Körper 1699.2/4
- Fräser 1699.1
- Führung für Fräser Rahmen BSA 1699.4 BSA mit Werkzeug für Anziehung 1699.5/4P

Option

- Führung für Fräser Gehäuse ITA 1699.4ITA

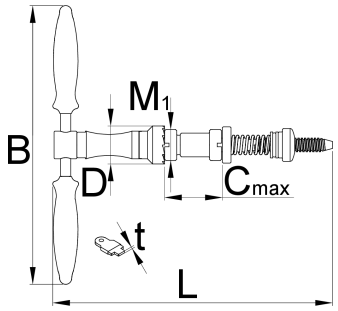

Produktname	SKU	Artikel	Dimensionen	Anzahl
Tretlager-Fräser (BSA und ITAL)	626476	1699		4
Ersatzfräser für Tretlager		1699.1		1
Fräsergehäuse BSA		1699.2/4		1
Gewindeführung BSA für 1699		1699.4BSA		1
Gewindeführung Werkzeug für 1699		1699.5/4P		1

* Bilder von Produkten sind Symbolfotos. Abmessungen sind in mm, Gewichte in Gramm.

Zubehör

Ersatzschneideisen für Tretlager

Gewindebschneider Adapter ITAL

Ersatzteile

Ersatzfräser für Tretlager

Fräsergehäuse BSA

Gewindeführung BSA für 1699

Gewindeführung Werkzeug für 1699