Rectificadora del eje motor (BSA e ITAL)

1699

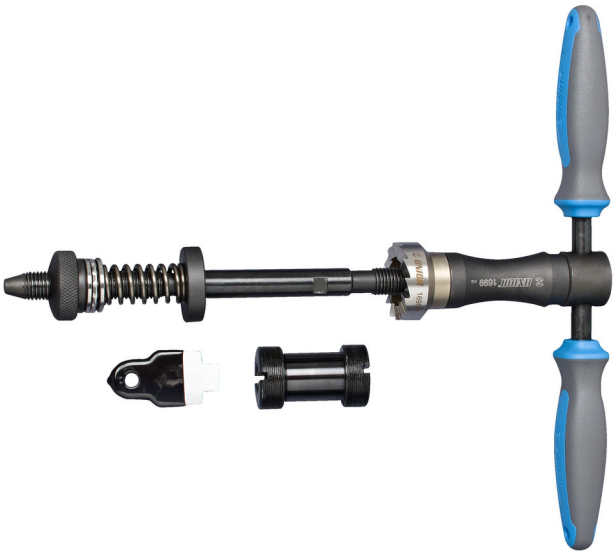

Perfiles

Características del producto

- Fácil de usar
- La herramienta se utiliza para restaurar o preparar la superficie de la carcasa del soporte inferior
- El mango magnético facilita el montaje de la herramienta.
- Mango ergonómico bicomponente para trabajos duros
- Herramienta de precisión fabricada.
- Guía de bastidor de escariador BSA 1699.4BSA con herramienta 1699.5 / 4P

El juego contiene:

- Mango magnético del escariador 1695.1 / 4BI o 1695.1 / 4BIUS
- Cuerpo escariador 1699.2 / 4

- Escariador 1699.1
- Guía de bastidor de escariador BSA 1699.4BSA con herramienta 1699.5 / 4P

Opción

- Guía de marco de escariador ITA 1699.4ITA

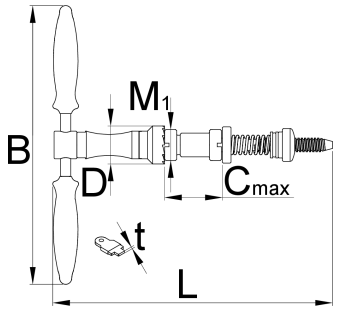

Nombre del producto	SKU	Artículo	Dimensiones	Cantidad
Rectificadora del eje motor (BSA e ITAL)	626476	1699		4
Rectificadora para 1699		1699.1		1
Borde de soporte inferior portaherramientas BSA & ITA		1699.2/4		1
Guía de herramientas BSA opuesto al pedalier		1699.4BSA		1
Herramienta para guía de grifos para 1699.		1699.5/4P		1

* Las imágenes de los productos son simbólicos. Todas las dimensiones son en mm, peso en gramos.

Accesorios

Macho para caja del pedalier de la fresa 1698 36x24tpi (ITAL)

Adaptador para grifos ITAL

Piezas de repuesto

Rectificadora para 1699

Borde de soporte inferior portaherramientas BSA & ITA

Guía de herramientas BSA opuesto al pedalier

Herramienta para guía de grifos para 1699.