Металлический ящик

981K1

Профили

Описание товара

- пустой ящик для инструментов, предназначенный для хранения и переноски инструментов
- материал: листовая сталь Premium Plus
- используется экологичное покрытие, соответствующее стандарту качества Qualicoat
- ящик с металлической ручкой
- встроенные металлические перегородки
- ящик поставляется без ложемента и инструментов

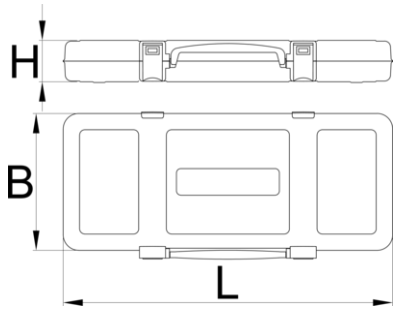

	L	B	H	
603521	670	220	100	4800

* Изображения продуктов носят демонстрационный характер. Все размеры указаны в миллиметрах, вес в граммах.